Երկրորդ հարկի ջեռուցման համակարգի սխեմա

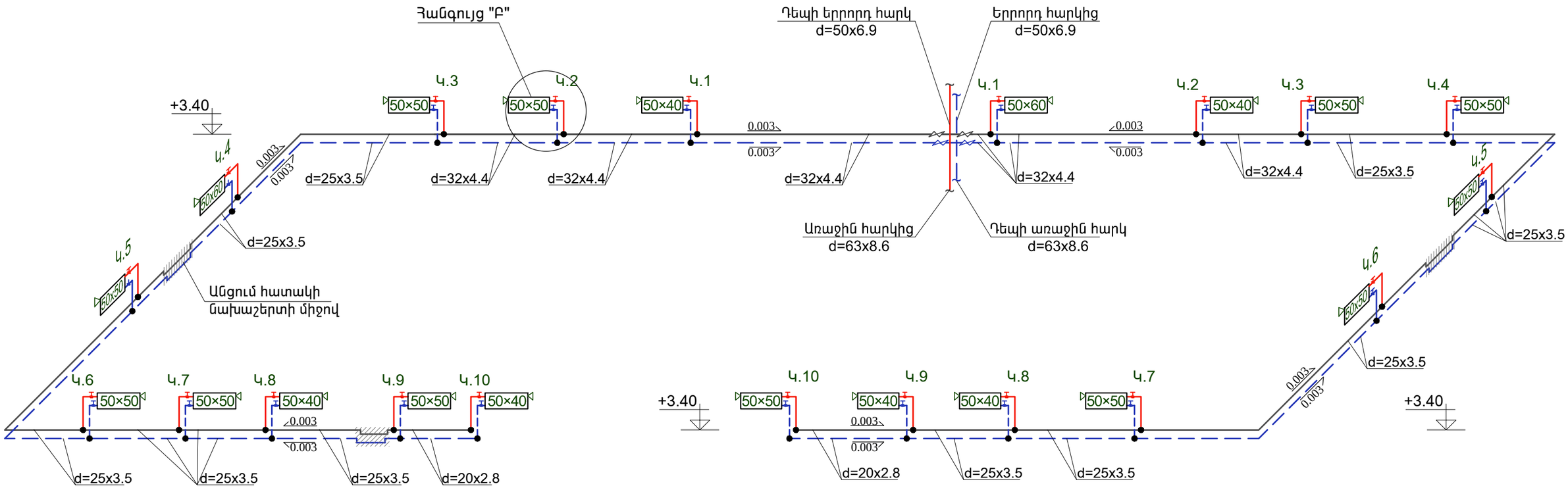

Հատույթ 1-1
Ջեռուցման խողովակների պատյան

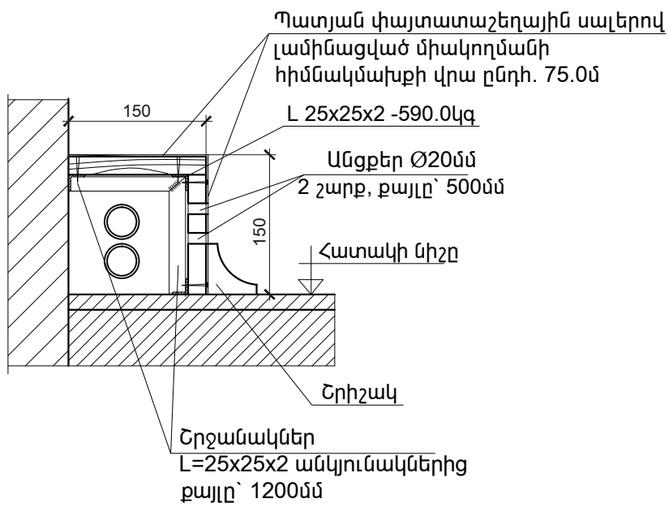

Ծրագրի առաջադրանք՝ TAN-07				Թալինի թիվ 3 մանկապարտեզի վերակառուցում		
				Ջեռուցում	ՓՈՒԼ	ԹԵՐԹ	ԹԵՐԹԵՐ
					ԱՆ	Ջ-6	8
Նախագծ.	Ա. Թորոսյան			Երկրորդ հարկի ջեռուցման համակարգի սխեմա	INTER energe ԻՆՏԵՐ էներգիա ՍՊԸ		
Պաշտոն	Ազգանուն	Ստորագր.					